XBL 無刷變電 50A

MST

無刷電子變速器說明書

801021

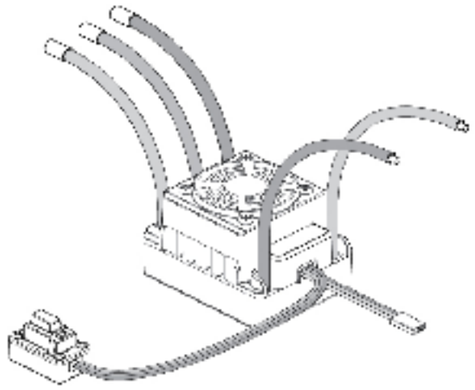

感謝您購買MST無刷馬達電調電子變速器！為確保您的權益與安全，請詳細閱讀本說明書，並依照指示操作。若因不當操作導致產品損壞或人身傷害，本公司概不負責。

產品特色

- 全防水設計，適應各種氣候環境。
  (註：浸水二作時，記得先風乾後，在使用後盡快將電調洗淨吹干，防止腐蝕發生)。
- 具有獨立的參數設定按鈕，使用更為方便，直接參數設定不時係需將電調與接收機中拔出。
- 全新智慧IC，具有強大的動力輸出能力。
- 比例式煞車，4段可調煞車力度調整，4段最大煞車力度調整，8段起動力度調整。
- 9組使用者設定(User Punch)記憶體，從「軟」到「硬」可選擇，適應不同場地性質之賽道，輕鬆應用場地。
- 多重保護功能：馬達過熱保護、過溫保護、油門失控保護、信號保護。
- 可使用電腦一對多設定按鈕設置所有功能參數，且有專屬軟體讓您設定參數的功能。
- 具有便捷式專用電腦連接設定卡(顯示器為數碼「D」)，設定卡具有友好的人機介面，便於在賽場使用。

首次使用專用無刷電子變速器

STEP 1 連接電子變速器

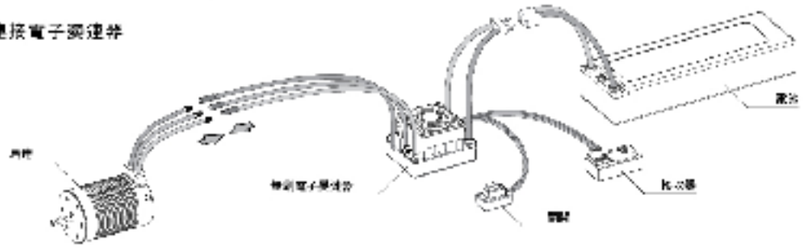

本張說明書僅供參考，為確保您的權益與安全起見，請在車輛整組的情況下，開啟電調上的開關！

產品規格

型號	XBL 無刷電變 50A
連續/瞬時電流/內阻	50A/300A/0.001歐姆 (常溫時)
支援馬達種類	有感式無刷馬達
支援馬達類型	1:10 賽車/電動/大腳車/大腳車/巡航
建議馬達KV值	使用2S鋰電池時建議： 1. 競賽: 3800以上小尺寸馬達，KV值4000 2. 電動/卡車/大腳車: 3500以上小尺寸馬達，KV值4000 使用3S鋰電池時建議： 1. 競賽: 3500以上小尺寸馬達，KV值4000 2. 電動/卡車/大腳車: 3500以上小尺寸馬達，KV值3000
電池種類	4-8 Cells NiMH/2-3S Lipo
BEC輸出	6V/3A (線性穩壓方式)
尺寸/重量重量	48.5×35×32mm / 90g
額外接收機設定接口	具備設定接口設計
馬達線電反向	內建BEC及馬達反向6V設計

STEP 2 設定油門行程

電調第一次使用或遙控器改變油門"TRIM"微調、D/R、EPA等參數後，均需重設油門行程，不然馬達會導致無法使用或煞車異常。另外若更換遙控器同時設定多台車輛功能，務必於各別油門頻道均得完整設定"F/S"功能設置為固定輸出方式並將各車輛行程調為一致位置，使用當地設備特定設定油門行程後，馬達在每次上電時，油門校正步驟如下圖示：

❶ 打開遙控器，並將油門行程"TRIM"微調、D/R、EPA等參數調整至100%，確認油門行程為最大值，開啟電調並馬上放開，讓電調記住油門行程最大值，此時LED燈會快速閃爍兩下(約1秒)，表示電調已記憶完成。

❷ 聽到電調發出"嗶、嗶"兩聲後，立即將油門扳機拉至煞車位置，此時電調會記憶煞車行程最大值，LED燈會閃爍三下(約1.5秒)，表示電調已記憶完成。

重點：若油門無法完全拉開，也請務必將油門扳機拉至煞車位置，LED燈閃爍三下，表示電調已記憶完成。

❸ 以中間位置為基準，油門扳機往前推至最大值，LED燈會閃爍兩下(約1秒)，表示已記憶最大值，油門扳機回到中間位置，LED燈熄滅(約1秒)，表示已記憶中間位置，油門扳機往後拉至最大值，LED燈會閃爍三下(約1.5秒)，表示已記憶最大煞車